EOS

EOS Vitae Protect+ Compact

Infrarotwärmestrahler | Infrared heater

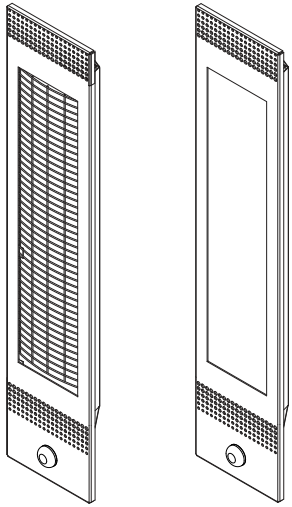

DE | **Montage- und Gebrauchsanweisung**

EN | **Installation and operation instruction**

Made in Germany

Druck-Nr. / print no.: 2934 5133 / 23.25
Technische Änderungen vorbehalten / Technical changes reserved

Deutsch 3

English 25

Inhalt

1. Allgemeine Sicherheitshinweise 4
2. Identifikation 9
   - Hersteller, Urheberrecht, Identifikation und Angaben zum Gerät 9
   - Bestimmungsgemäße Verwendung 10
   - Vorhersehbare Fehlanwendung 10
3. Lieferumfang 11
4. Technische Daten 12
   - Zubehör 12
5. Montage 13
   - Vorgaben für die Kabine 13
   - Montageort und Sicherheitsabstände 14
   - IR-Wärmestrahler montieren 15
   - IR-Wärmestrahler bedienen 18
6. Elektrische Installation 19
   - Allgemeiner Hinweise zur Elektroinstallation 19
   - Innere Verdrahtung 19
   - Elektrischen Anschluss herstellen 20
7. Betrieb 21
8. Recycling und Service Adresse 23
9. Allgemeine Servicebedingungen (ASB) 24

1. Allgemeine Sicherheitshinweise

Sicherheitsstufen

Sicherheitshinweise und wichtige Bedienungshinweise sind klassifiziert. Machen Sie sich mit den folgenden Begriffen und Symbolen vertraut:

⚠ WARNUNG

Warnung

Weist auf eine Gefahrensituation hin, die bei Nichtbeachtung der Sicherheitshinweise zum Tod oder zu schweren Verletzungen führen kann.

⚠ VORSICHT

Achtung

Weist auf eine Gefahrensituation hin, die bei Nichtbeachtung der Sicherheitshinweise zu leichten oder mittelschweren Verletzungen führen kann.

HINWEIS

Hinweis

Weist auf eine Gefahrensituation hin, die bei Nichtbeachtung der Sicherheitshinweise zu Schäden am Gerät führen kann.

1.1 Montage und Installation

Diese Montageanweisung richtet sich an ausgebildetes Fachpersonal, das mit den Gesetzen und Vorschriften für elektrische Installationen am Aufstellungsort vertraut ist. Beachten Sie zur Montage, zum Einrichten und zur Inbetriebnahme die folgenden allgemeinen Sicherheitshinweise.

► Lebensgefahr und Brandgefahr

Bei einer unsachgemäßen oder fehlerhaften elektrischen Installation besteht Lebensgefahr durch Stromschlag und Brand. Diese Gefahr besteht auch noch nach Abschluss der Installationsarbeiten.

- Die elektrische Installation des Gerätes und anderer elektrischer Betriebsmittel mit festem Netzanschluss dürfen nur durch eine ausgebildete Elektrofachkraft eines autorisierten Elektrofachbetriebs ausgeführt werden.
- Die Vorgaben der geltenden Fachnormen und Vorschriften zur elektrischen Installation beachten, wie z.B. EN 60335-2-53 (VDE 0700 Teil 53)
- Die Anlage bei allen Installations- und Reparaturarbeiten allpolig vom Netz trennen.
- Die Gehäuseabdeckung darf nur von einem Fachmann abgenommen werden.

► Brandgefahr durch Überhitzung

Infrarot-Strahler oder Heizfolien ohne Überhitzungsschutz können zu Überhitzung der Kabine und zu Brand führen. Bei bestimmungsgemäßem Gebrauch oder im Fehlerfall darf die Temperatur an brennbaren Teilen nicht über 140 °C steigen.

- Nur Infrarot-Strahler oder Heizfolien verbauen, von denen auf Grund ihrer Konstruktion und in der Einbausituation bei bestimmungsgemäßem Betrieb keine Brandgefahr ausgeht. Alternativ sind Infrarot-Strahler oder Heizfolien mit einem Überhitzungsschutz nach EN 60335-2-53 möglich.
- Bei Bedarf Schutztemperaturbegrenzer (STB) einbauen.
- Sicherheits- und Installationshinweise des Herstellers der Infrarot-Strahler oder Heizfolien beachten.
- Sicherheits- und Installationshinweise des Kabinen-Herstellers beachten.

► Infrarotkabine und Heizgerät

- Die Montage und der Anschluss an das Steuergerät müssen nach Anschlussschema und Vorgaben der Montageanleitung erfolgen.
- Vor der Inbetriebnahme muss überprüft werden, ob alle Verbindungen bzw. Anschlüsse lösungssicher verbunden sind.
- In der Infrarot-Wärmekabine dürfen nur so viele Strahler montiert werden, wie für die Kabinengröße angegeben. Bitte fragen Sie Ihren Kabinenhersteller oder Händler.
- Für die Regelung bzw. Steuerung des Heizgerätes ist eines der später angegebenen Steuergeräte zu verwenden. Dieses Steuergerät wird an geeigneter Stelle an der Kabinenaußenwand befestigt, die zugehörigen Temperaturfühler gemäß der den Steuergeräten beiliegenden Montageanleitung im Inneren der Kabine.
- Die Montage der Wärmestrahler in der Kabine soll so erfolgen, dass möglichst eine gleichmäßige Rundumanstrahlung des Badegastes erfolgt.
- Auf Vorgaben und Einschränkungen für den Montageort gemäß Montageanweisung für das jeweilige Modell achten. Die Wärmestrahler sind in der Regel nicht für den Einbau in die Kabinendecke geeignet, es sei denn sie sind explizit dafür bestimmt.
- Erfolgt die Montage der Infrarot-Wärmestrahler im Rückenbereich, so muss durch eine geeignete Schutzmaßnahme sichergestellt sein, dass das beflockte Schutzgitter nicht unbeabsichtigt eingedrückt werden kann. Hierzu eignet sich z.B. ein vorgebauter Holzrost.
- Beachten Sie, dass die Energieabgabe primär durch die direkte Infrarotstrahlung erfolgt.
- Zusätzlich entsteht am Gehäuse des Wärmestrahlers eine thermische Wärmeabgabe. Diese Wärme kann das Holz über dem Strahler thermisch belasten. Bei unsachgemäßem Einbau entsteht Brandgefahr. Es muss sichergestellt sein, dass diese heiße konvektierende Luft nach oben frei entweichen kann.
- Bei Bedarf das Holz durch eine geeignete Maßnahme, wie Anbringen von Wärmeschutzplatten, schützen und verhindern, dass am Holz unzulässige Temperaturen entstehen.

- Den Emitter im Wärmestrahler keinen mechanischen Belastungen (Stöße, Druck) aussetzen. Beschädigte Wärmestrahler nicht in Betrieb nehmen!

1.2 Einweisung des Betreibers

Der Betreiber der Infrarotkabine muss bei der Inbetriebnahme über die folgenden allgemeinen Sicherheitshinweise unterrichtet werden. Dem Betreiber muss die Gebrauchsanweisung ausgehändigt werden.

► Lebensgefahr durch Stromschlag

Bei einer unsachgemäßen Reparatur besteht Lebensgefahr durch Stromschlag und Brand. Diese Gefahr besteht auch noch nach Abschluss der Arbeiten.

- Die Geräteabdeckungen dürfen nur von einem Fachmann entfernt werden.
- Reparaturen und Installationen dürfen nur von einem geschulten Fachmann ausgeführt werden.
- Die Anlage bei allen Reparaturarbeiten allpolig vom Netz trennen.
- Nur Originalersatzteile des Herstellers verwenden.

► Brandgefahr

Auf dem Wärmestrahler abgelegte bzw. aufgehängte Gegenstände können sich entzünden und zu Bränden führen.

- Keine Gegenstände auf dem Wärmestrahler ablegen.
- Die Infrarotkabine vor jeder Inbetriebnahme inspizieren.

► Verbrennungsgefahr

Bei Berührung von heißen Teilen sind Hautverbrennungen möglich.

- Der Betreiber muss die heißen Teile kennen und identifizieren können.
- Der Betreiber muss die Einstellungen für die Heizzeit kennen und wissen, wie sie geregelt wird.

► Gesundheitliche Beeinträchtigungen

Der Besuch einer Infrarotkabine kann bei Personen mit gesundheitlichen Beeinträchtigungen zu schweren Gesundheitsschäden bis zum Tod führen.

- Besucher mit gesundheitlichen Beeinträchtigungen müssen vor dem Besuch einer

Infrarotkabine einen Arzt konsultieren.

► Geräteschäden durch zu lange Betriebsdauer

Die ununterbrochene Betriebsdauer der Infrarotkabine(n) kann zu Sachschäden führen.

- In einer gewerblichen Infrarotkabine muss die Heizzeit so eingestellt sein, dass sie nach einer bestimmten Zeitdauer von selbst abschaltet.
- Wenn die Heizzeit nicht selbständig abschaltet, muss die Kabine ständig beaufsichtigt werden.
- Die Kabine vor jedem Starten besichtigen.

► Betrieb des Geräts durch Kinder und Personen mit verringerten mentalen Fähigkeiten

Kinder und Personen mit verringerten mentalen Fähigkeiten können sich in Gefahr bringen.

- Kinder müssen beaufsichtigt werden, um sicherzustellen, dass sie nicht am Gerät spielen.
- Der Betrieb der Infrarotkabine darf von Kindern unter 8 Jahren nicht gestartet werden.
- Die Einstellungen für die Heizzeit dürfen von Kindern über 8 Jahren nur unter Aufsicht geändert werden.
- Die Infrarotkabine darf von Personen mit verringerten mentalen, physischen oder sensorischen Fähigkeiten nur unter Aufsicht gestartet werden oder wenn sie zuvor unterwiesen wurden und die resultierenden Gefahren verstehen.
- Kinder sowie nicht unterwiesene Personen dürfen keine Reinigungs- und Wartungsarbeiten ausführen.

1.3 Normen und Vorschriften

Eine Übersicht, welche Normen bei der Konstruktion und beim Bau des Geräts beachtet wurden, finden Sie auf unserer Internetseite www.eos-sauna.com als Download beim jeweiligen Produkt. Darüber hinaus gelten die regionalen Vorschriften für die Montage und den Betrieb von Heizungs-, Sauna- und Dampfbadanlagen.

2. Identifikation

2.1 Hersteller

EOS Saunatechnik GmbH

Schneiderstriesch 1

D-35759 Driedorf

Tel.: +49 2775 82-0

Email: info@eos-sauna.com

2.2 Urheberrecht

Das Urheberrecht an dieser Bedienungsanleitung verbleibt bei der Firma EOS Saunatechnik GmbH.

Schutzvermerk nach DIN ISO 16016:

Weitergabe sowie Vervielfältigung dieses Dokuments, Verwertung und Mitteilung seines Inhalts sind verboten, soweit nicht ausdrücklich gestattet. Zuwiderhandlungen verpflichten zu Schadenersatz. Alle Rechte für den Fall der Patent-, Gebrauchsmuster- oder Geschmacksmustereintragung vorbehalten.

2.3 Identifikation des Gerätes

EOS Vitae Protect+ Compact ist ein elektrisch betriebener IR-Wärmestrahler für Infrarotwärmekabinen und Saunen, der in mehreren Leistungsvarianten erhältlich ist.

Der IR-Wärmestrahler EOS Vitae Protect+ Compact darf nur in Verbindung mit einem EOS Steuergerät betrieben werden, welches in den Technischen Daten dieser Anleitung genannt wird. Das Steuergerät ist nicht im Lieferumfang enthalten.

2.4 Typenschild

Das Typenschild ist auf der Rückseite des Gerätes angebracht.

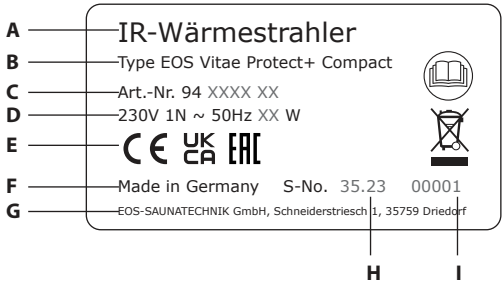

A. Bezeichnung

B. Name des Typs

C. Artikelnummer

D. Betriebsspannung

E. Zulassungssymbole

F. Ursprungsland

G. Hersteller

H. Herstellungsdatum

I. Seriennummer

2.5 Bestimmungsgemäße Verwendung

Dieser Wärmestrahler ist ausschließlich zur Erwärmung von Infrarotkabinen oder Saunen, in Verbindung mit einem entsprechenden Steuergerät bestimmt.

EOS Vitae Protect+ Compact ist für Wandeinbau oder Eckmontage vorgesehen und für Kabinen in der privaten und gewerblichen Nutzung geeignet.

Der Wärmestrahler ist nicht für eine Verwendung im Freien geeignet!

Er darf nur in IR-Kabinen betrieben werden und darf nicht Umgebungsbedingungen wie extremer Feuchtigkeit bzw. Nässe mit möglicher Kondensatbildung oder korrosionsfördernden Medien in der Umgebungsluft und sonstiger Bewitterung ausgesetzt werden.

Jeder darüber hinausgehende Gebrauch gilt als nicht bestimmungsgemäß! Zum bestimmungsgemäßen Gebrauch gehört auch die Einhaltung der gängigen Betriebs-, Wartungs und Instandhaltungsbedingungen.

Für abweichende, eigenmächtige Veränderungen und daraus resultierende Schäden haftet der Hersteller nicht; das Risiko hierfür trägt allein der Verursacher.

2.6 Vorhersehbare Fehlanwendung

Als vorhersehbare Fehlanwendung gelten insbesondere:

- Der Betrieb erfolgt ohne Kenntnis oder ohne Beachtung der Sicherheitshinweise.
- Die Betriebs-, Wartungs- und Instandhaltungsvorgaben werden nicht eingehalten.
- Der Betrieb erfolgt durch Kinder unter 8 Jahren.
- Der Betrieb erfolgt durch Kinder ab 8 Jahren oder Personen mit eingeschränkten geistigen Fähigkeiten und ohne gründliche Einweisung.
- Die Leistung bzw. die Anzahl der Wärmestrahler entspricht nicht dem Kabinenvolumen.

3. Lieferumfang

Überprüfen Sie das Gerät nach Erhalt der Lieferung auf Vollständigkeit und auf den einwandfreien Zustand. Wenden Sie sich an Ihren Händler, wenn Komponenten fehlen oder beschädigt sind. Das Gerät darf nicht mit fehlenden bzw. beschädigten Teilen in Betrieb genommen werden.

Im Lieferumfang enthalten sind:

A. IR-Wärmestrahler mit oder ohne Schutzgitter

B. Vormontierte Zuleitung 3 m 3 x 1,5 mm²

C. Plastikbeutel mit 4 Befestigungsschrauben 4 x 25 mm.

D. Montage-/Gebrauchsanleitung

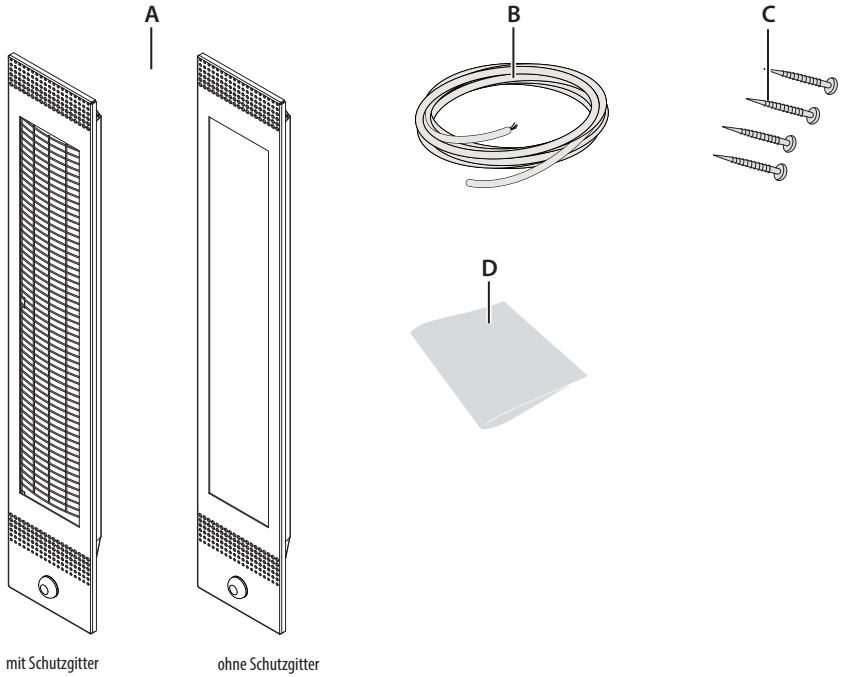

▸ Zubehör (optional)

Zubehör	Art.-No.
Eckabdeckung für Eckmontage	94 6596
IR-Steckmodul mit sechs separaten Steckern	94 7811

4. Technische Daten

Leistung nach DIN	350 W	500 W	750 W
Elektrischer Anschluss	230 V 1N ~ 50 Hz		
Gewicht (ohne Verpackung)	~3,1 kg		
Gerätemaße HxBxT	885 x 200 x 60 mm		
IR-Strahlungsbereich	ca. 0,8 - 10 µm		
Dimmer	1000 W max. Schaltleistung, im Gehäuse fest verbaut		
Lagertemperaturen	-20 °C bis +50 °C		
Umgebungstemperaturen	bis max. 70 °C		
Passende Steuergeräte	EOS EmoTec IR, InfaStyle, InfraStyle „i“, InfraTec Classic, Econ I1, InfraTec Premium, SBM-LSG-IR, SBM-IR Modul		
Verwendungsbereich	IR-Wärmestrahler für den Einbau in eine IR-Wärmekabine. Verwendung nur in Verbindung mit einem geeigneten Steuergerät.		

5. Montage

In diesem Kapitel wird gezeigt, wie der Wärmestrahler montiert wird. Vor der Gerätemontage muss die Wandkonstruktion auf die Eignung überprüft werden. Ggf. müssen zusätzliche Öffnungen bzw. ein Luftkanal zur Hinterlüftung erstellt werden. Alle Schutzfolien und Transportsicherungen müssen entfernt werden.

HINWEIS

Sachschaden durch falschen Montageort

Der IR-Wärmestrahler ist nicht für eine Verwendung im Freien geeignet!

- Der Wärmestrahler darf nur im Innenbereich von Gebäuden betrieben werden und darf nicht Umgebungsbedingungen wie extremer Feuchtigkeit bzw. Nässe mit möglicher Kondensatbildung oder korrosionsfördernden Medien in der Umgebungsluft und sonstiger Bewitterung ausgesetzt werden.
- Der Wärmestrahler ist nicht für den Einbau in die Kabinendecke oder in eine Dachschräge bestimmt.

5.1 Vorgaben für die Kabine

Die Kabine muss entsprechend den Vorgaben geplant und aufgebaut werden, bevor der Wärmestrahler montiert wird.

► Elektrische Leitungen

Alle elektrischen Installationen, die im Innern der Kabine verlegt werden, müssen Silikonleitungen und für eine Temperatur von min. 170 °C geeignet sein.

Alle Leitungen müssen so verlegt werden, dass sie zuverlässig geschützt sind, z. B. in einem Kabelkanal. EOS empfiehlt, alle Anschlussleitungen durch ein biegsames, mit dem Schutzleiter verbundenes Metallrohr zu verlegen.

► Planungshinweis

Die Montage der Strahler sollte so erfolgen, dass der Körper des Badegastes großflächig und möglichst rundum angestrahlt wird.

Abbildung rechts zeigt ein Beispiel für eine Montage in den vier Ecken der Infrarotkabine für eine Person.

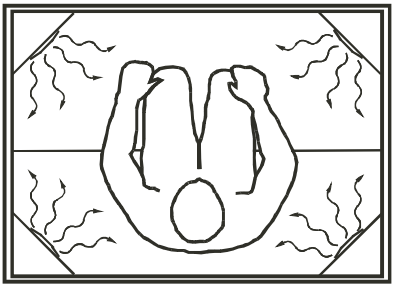

Der empfohlene Abstand vom Strahler zum Körper richtet sich nach Leistung des Strahlers. Bei Vitae Protect+ Compact 750 W beträgt der empfohlene Abstand Strahler ca. 50 cm. Auch bei den anderen Strahlern (350 - 500 W) soll der Abstand nicht weniger als ca. 15 cm betragen.

5.2 Montageort und Sicherheitsabstände

Mindestabstände zu allen brennbaren Materialien im Strahlungsbereich:

► Senkrechte Montage

- Strahleroberkante zur Holzoberfläche min. 7 cm
- Waagerechter Abstand zur Holzoberfläche min. 4 cm
- Strahlerunterkante zur Holzoberfläche min. 4 cm
- Frontseite (Schutzgitter) zur Holzoberfläche min. 4 cm

Wichtiger Hinweis: Nicht für den horizontalen Einbau geeignet! Nur senkrecht in die Kabinenwand montieren.

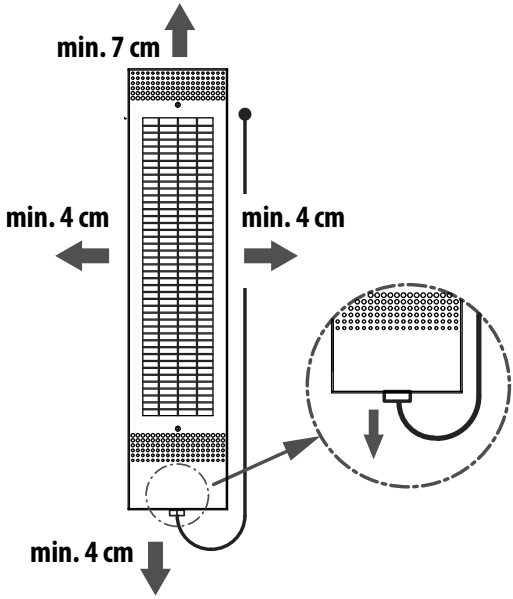

Vitae Protect+ Compact - Mindestabstände zu brennbaren Materialien.
Kabelanschluss nach unten.

5.3 Wärmestrahler montieren

Der Wärmestrahler wird zusammengebaut und verpackt in einem Karton geliefert. Wenn die Kabine vorbereitet ist, wird der Wärmestrahler am Montageort ausgepackt und montiert.

Beachten Sie, dass der Emitter zerbrechlich ist. Packen Sie das Gerät aus und entfernen Sie die Transportsicherungen erst unmittelbar vor der Montage.

► Gerät auspacken

1. Den Strahler aus der Verpackung herausnehmen.
2. Das Schutzgitter abnehmen (8 Schrauben lösen) und zunächst neben dem Strahler ablegen.
3. Alle Transportsicherungen und Schutzfolien vorsichtig entfernen.

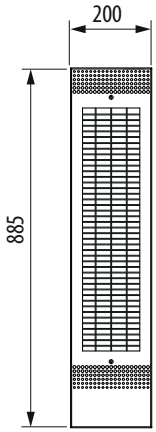

Vitae Protect+ Compact - Ansicht von vorne und von oben

► Gerät montieren

4. Eine rechteckige Öffnung 167 x 865 mm senkrecht im Holz erstellen.
5. Sicherstellen, dass die Kabinenwand über dem Strahler hohl ist, damit die Wärme frei aufsteigen kann.
6. Ziehen Sie die vormontierte Leitung durch die Wand nach oben.

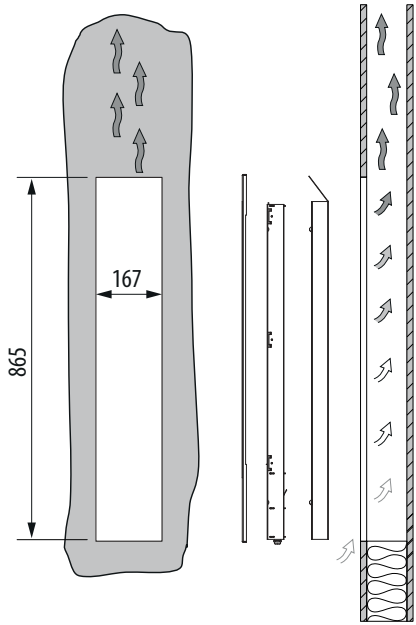

Einbauöffnung und Wandkonstruktion

7. Führen Sie zuerst die Rückwand in die vorbereitete Öffnung ein. Den IR-Strahler in die zuvor eingefügte Rückseite einschieben, so dass die Befestigungslöcher des IR-Strahlers zu den Befestigungslöcher der Rückseite passen. Danach den Strahler mit der Rückseite mit den beigefügten Spanplattenschrauben an die Kabinenwand befestigen.
Hinweis: Der Kabelanschluss muss nach unten ausgerichtet sein.

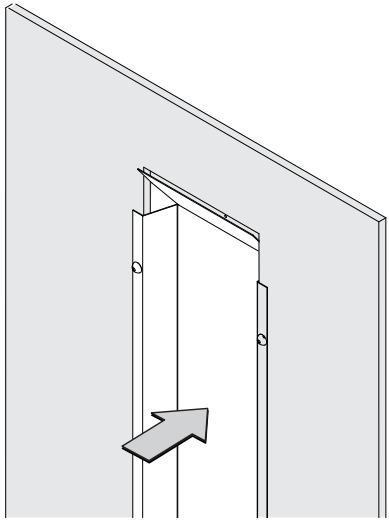

8. Zum Schluss die Abdeckung mit 2 Schrauben oben und unten am Gehäuse befestigen.

Wichtige Hinweise: Den IR-Strahler nicht im direkten Abstrahlbereich eines anderen Strahlers montieren, sonst kann er beschädigt werden.

Den Bereich über dem Strahler nicht nach vorne mit Holz verkleiden. Dadurch kann Hitzestau entstehen.

Den Emitter keinen mechanischen Belastungen (Stöße, Druck, Fall) aussetzen. Bruchgefahr!

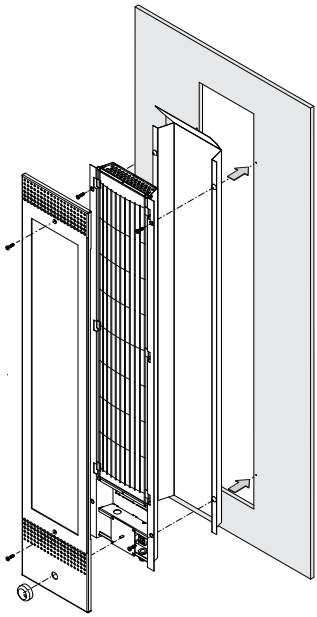

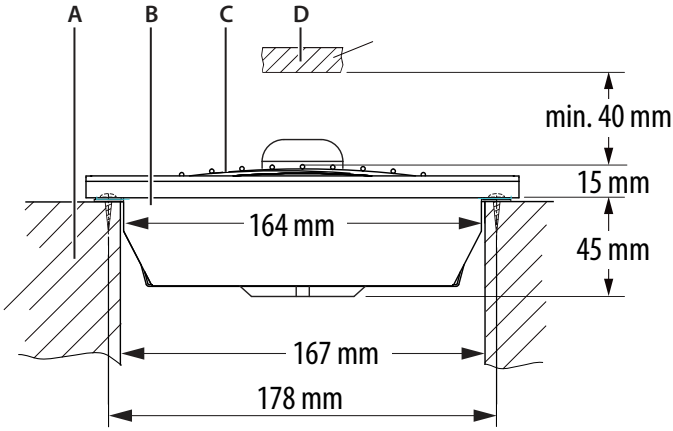

Einbau in die Kabinenwand

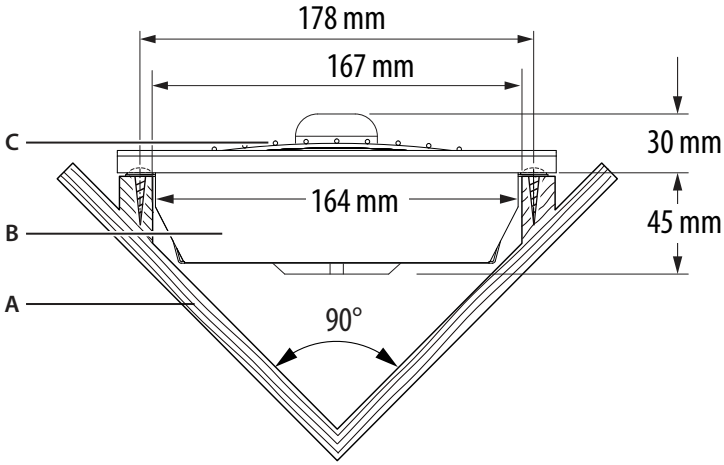

A. Kabinenwand
B. IR-Wärmestrahler
C. Beflocktes Schutzgitter
D. Rückenlehne

Einbau in die Kabinenecke

⚠ WARNUNG

Brandgefahr durch Überhitzung bei falscher Montage

Bei Einbau in die Decke und bei fehlender oder unzureichender Belüftung hinter und über dem IR-Wärmestrahler kann das Holz überhitzen. Es besteht Lebensgefahr durch Brand.

- Den Wärmestrahler nicht in die Decke oder Dachschräge einbauen.
- Auf ausreichende Belüftung in der Kabinenwand achten. Den hohle Raum über dem Strahler nicht blockieren, damit die warme Lüft frei aufsteigen kann.

5.4 Wärmestrahler bedienen

Der Strahler verfügt über einen eingebauten Dimmer, mit dem bei Bedarf die Leistung schnell angepasst werden kann.

Der Bedienknopf des Dimmers hat dabei zwei Funktionen:

- **Ein / Aus**
  Zum Ausschalten drehen Sie den Knopf nach links (gegen Uhrzeigersinn) bis zum Anschlag, bis Sie einen leichten „Klick“ hören. Der Strahler ist ausgeschaltet.
  Zum Einschalten drehen Sie den Knopf nach rechts (in Uhrzeigersinn).
- **Leistung regeln**
  Drehen Sie den Knopf nach rechts (Uhrzeigesinn), um Leistung zu erhöhen bzw. nach links (gehen Uhrzeigersinn), um sie zu reduzieren.

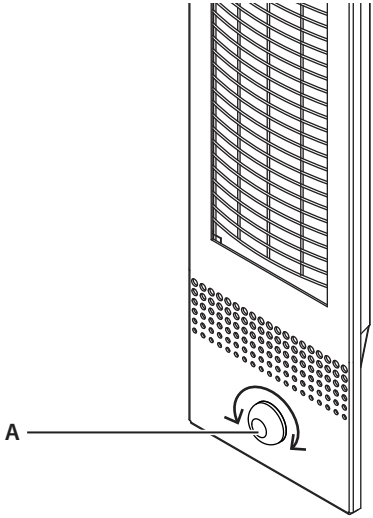

A. Bedienknopf

6. Elektrischer Anschluss

6.1 Allgemeine Hinweise zur Elektroinstallation

Stellen Sie sicher, dass bei der Elektroinstallation die in Ihrem Land geltenden Fachnormen und Vorschriften erfüllt werden.

Der IR-Wärmestrahler und das Steuergerät müssen entsprechend den Schaltplänen angeschlossen werden. Beachten Sie dabei die Montage- und Gebrauchsanweisungen des Steuergeräts.

Siehe auch Kapitel 4, Technische Daten

6.2 Innere Verdrahtung

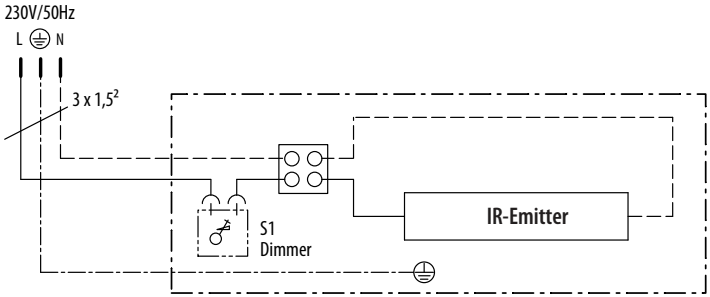

HINWEIS

Geräteschaden durch Überlastung

Eine zu hohe Last kann das Steuergerät überlasten und beschädigen.

- Bei Anschluss die maximal zulässige Belastung der Ausgänge im Steuergerät beachten! Montage und Gebrauchsanweisung des Steuergerätes beachten!

6.3 IR-Wärmestrahler anschließen

Das Anschlusskabel ist am IR-Wärmestrahler vormontiert. Schließen Sie das Anschlusskabel gemäß den Anschlussplänen am Steuergerät an.

► Anschluss von bis zu 5 Strahler mit optionalem IR-Steckmodul

Mit dem optionalen IR-Steckmodul, Art. 947811 können bis zu 5 Strahler in eine gemeinsame Verbindungsleitung zum Steuergerät verbunden werden. Im Lieferumfang des IR-Steckmoduls sind auch die Steckteile enthalten, die auf die einzelnen Leitungen vom jeweiligen Strahler montiert werden.

1. Mitgelieferte Steckerhälften auf die Drahtenden der Zuleitungen montieren.
2. Einzelne Strahler in das Steckmodul aufstecken (Eingang).
3. Verbindungsleitung zum Steuergerät aufstecken (Ausgang).
4. Das Steckmodul kann bei Bedarf mit zwei Schrauben befestigt werden.

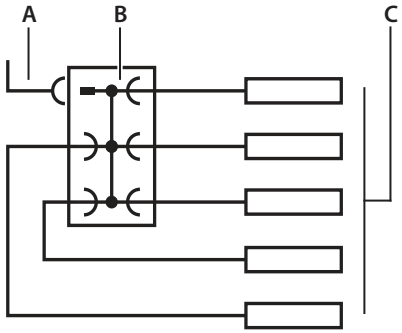

A. Verbindungsleitung zum Steuergerät

B. IR-Steckmodul Art. 947811

C. IR-Wärmestrahler (max. 3500 W)

► Anschluss von bis zu 9 Strahler mit zwei optionalen IR-Steckmodulen

1. Bei zwei miteinander kaskadenartig verbundenen Steckmodulen, wie rechts abgebildet, können bis zu 9 Strahler in eine gemeinsame Verbindungsleitung verbunden werden.
2. Für die Herstellung der Verbindungsleitung (D) zwischen zwei Steckmodulen verwenden Sie einen Stecker (männlich) und einen Stecker (weiblich) aus dem Lieferumfang der Steckmodule.
3. Verwenden Sie hierfür das Kabel 3 x 1,5 mm^2 (optional erhältlich).
4. Verbinden Sie die beiden Steckmodule wie rechts dargestellt.

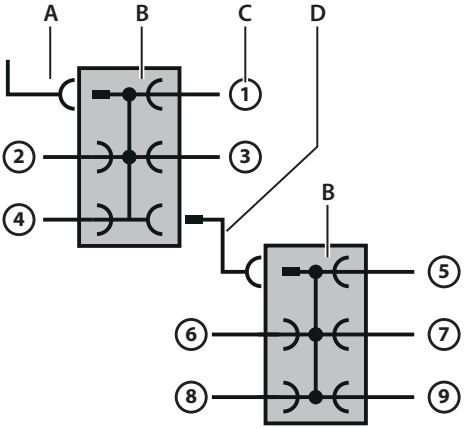

A. Verbindungsleitung zum Steuergerät

B. IR-Steckmodul Art. 947811

C. 1 bis 9, IR-Wärmestrahler (gesamt max. 3500 W)

D. Verbindung zwischen zwei Steckmodulen

7. Betrieb

Die IR-Wärmestrahler werden über ein separates Steuergerät eingeschaltet und geregelt.

Je nach eingestellte Art der Regelung werden sie entweder über die gemessene Lufttemperatur oder über die Wärmeintensität geregelt (abhängig vom Steuergerät).

► Körperabstand

Der empfohlene Abstand vom Strahler zum Körper richtet sich nach Leistung des Strahlers.

Bei Vitae 750 W beträgt der empfohlene Abstand Strahler- Mensch mind. ~50 cm. Auch bei den anderen Strahlern (350 - 500 W) soll der Abstand nicht weniger als ca. 15 cm betragen.

Beachten Sie, dass die Vitae Strahler eine sehr hohe Wärmeintensität besitzen. Ein zu geringer Abstand führt zur schnellen übermäßigen punktuellen Wärme.

Der ausreichende Abstand erhöht die effektive Wärmeabdeckung. Jede Person empfindet die Wärme anders, der optimale Abstand kann daher entsprechend unterschiedlich sein.

Falls das eingesetzte Steuergerät keine Funktion der Einstellung der Wärmeintensität besitzt, kann diese Intensität mit dem optional erhältlichen IR-Dimmer (Art.-Nr. 94 4954) direkt in der Kabine geregelt werden.

⚠ WARNUNG

Augenschäden durch kurzwellige IR-Strahlung

Zu langes direktes Hineinblicken in den Strahler kann zu Augenschäden führen.

- Nicht direkt auf den Strahler über längere Zeit blicken (>3-5 Sek).
- Bei Bedarf eine geeignete Schutzbrille tragen.

⚠ WARNUNG

Brandgefahr durch abgedeckten IR-Strahler

Auf dem bzw. direkt vor dem IR-Strahler abgelegte oder aufgehängte Gegenstände können sich entzünden. Es besteht Brandgefahr.

- Keine Gegenstände auf dem bzw. vor dem IR-Strahler ablegen oder aufhängen.
- Insbesondere darf der IR-Strahler nicht zum Trocknen von Hand- oder Badetüchern verwendet werden.
- Inspizieren Sie die Kabine vor jedem Einschalten.

⚠ WARNUNG

Brandgefahr durch beschädigten Emitter

Der Betrieb eines beschädigten, z.B. gerissenen Emitters kann zum Brand führen.

- Beschädigten Strahler nicht einschalten. Emitter austauschen lassen.

⚠ WARNUNG

Gesundheitsschäden durch zu hohe Wärmeintensität

Im Fußbereich installierte Vitae IR-Strahler mit zu hoher Leistung, zu geringem Abstand oder zu hoher Wärmeintensität können zu gesundheitlichen Beeinträchtigungen bei z.B. Personen mit Vorerkrankungen führen.

- Personen mit Vorerkrankungen (insbesondere Blutgefäße) müssen vorab einen Arzt konsultieren.
- Ausreichenden Abstand zum IR-Strahler halten.
- Zunächst eine möglichst niedrige Temperatur / Wärmestufe einstellen.

HINWEIS

Geräteschaden durch unsachgemäßen Gebrauch

Der Emitter des Strahlers besteht aus Quarzglas und kann durch eine mechanische Belastung leicht beschädigt werden. Es besteht Bruchgefahr.

- Vermeiden Sie jede mechanische Belastung wie Stöße, Erschütterungen o.ä.
- Achten Sie im Betrieb darauf, dass das Schutzgitter nicht eingedrückt wird.

Recycling

Nicht mehr benötigte Geräte müssen gemäß EU-Richtlinie 2012/19/EU bzw. ElektroG zum Recyceln bei einer Wertstoffsammelstelle abgegeben werden.

Beachten Sie bei der Entsorgung die örtlichen Bestimmungen, Gesetze, Vorschriften, Normen und Richtlinien.

Nicht mit dem Hausmüll entsorgen.

Verpackung

Die Verpackung des Geräts kann vollständig getrennt, entsorgt und dem Recycling zugeführt werden. Folgende Materialien können anfallen:

- Papier/Pappe/Karton
- Kunststofffolie / Kunststoff

Altgerät

Das Altgerät muss bei der lokalen Abnahmestelle für Elektro-Altgeräte abgegeben werden.

Zusätzlicher Entsorgungshinweis für gewerbliche Nutzer:

Weitere Entsorgungshinweise finden Sie unter www.eos.sauna.com/recycling

Service Adresse

EOS Saunatechnik GmbH
Schneiderstriesch 1

35759 Driedorf
Germany

Tel: +49 (0)2775 82-514
Fax: +49 (0)2775 82-431

service@eos-sauna.de
www.eos-sauna.com

Bitte diese Adresse zusammen mit der Montageanweisung gut aufbewahren.

Damit wir Ihre Fragen schnell und kompetent beantworten können, geben Sie uns immer die auf dem Typenschild vermerkten Daten wie Typenbezeichnung, Artikel-Nr. und Serien-Nr. an.

Verkaufsdatum:

Stempel und Unterschrift des Händlers:

Allgemeine Servicebedingungen (ASB)

I. Geltungsbereich

Diese Servicebedingungen gelten für Serviceabwicklungen inklusive Überprüfung und Reparaturen von Reklamationen, soweit nicht im Einzelfall abweichende Vereinbarungen schriftlich getroffen sind. Für alle unsere - auch zukünftigen - Rechtsbeziehungen sind ausschließlich die nachfolgenden Servicebedingungen maßgebend. Entgegenstehende Bedingungen des Bestellers erkennen wir nicht an, es sei denn, wir stimmen ihrer Geltung ausdrücklich schriftlich zu. Bedingungen des Auftraggebers in dessen allgemeinen Geschäftsbedingungen oder Auftragsbestätigung wird hiermit ausdrücklich widersprochen. Vorbehaltlose Annahme von Auftragsbestätigungen oder Lieferungen bedeutet keine Anerkennung solcher Bedingungen. Nebenabreden und Änderungen bedürfen der schriftlichen Bestätigung.

II. Kosten

Folgende Aufwendungen, die im Zusammenhang mit der Serviceabwicklung stehen trägt der Auftraggeber:

- Demontage/Montage sowie elektrische De-/ Installation.
- Transport, Porto und Verpackung.
- Funktionsprüfung und Fehlersuche inkl. Prüf- und Reparaturkosten.

Eine Rechnungsstellung an Dritte erfolgt nicht.

III. Leistungspflichten / Mitarbeit des Auftraggebers

Der Auftraggeber hat den Hersteller bei der Durchführung der Serviceabwicklung kostenfrei zu unterstützen.

Im Garantiefall erhält der Auftraggeber die, für den Servicefall notwendigen Ersatzteile kostenfrei bereitgestellt.

IV. Serviceeinsatz durch Mitarbeiter vom Technikhersteller

Für den Fall, dass für einen Servicefall zwingend ein Mitarbeiter des Technikherstellers vor Ort die Serviceabwicklung vornehmen soll, ist dies im Vorfeld zu vereinbaren. Die entstehenden Kosten werden, sofern der Hauptgrund des Servicefalls nicht im Verschulden des Technikherstellers begründet ist, nach dem Serviceeinsatz an den Auftraggeber berechnet und sind von diesem innerhalb des vereinbarten Zahlungsziels vollständig auszugleichen.

V. Gewährleistung

Die Gewährleistung wird nach den derzeit gültigen gesetzlichen Bestimmungen übernommen. Sämtliche Verpackungen unserer Produkte sind für den Stückgutversand (Palette) konzipiert. Wir weisen an dieser Stelle ausdrücklich darauf hin, dass unsere Verpackungen nicht für den Einzelversand per Paketdienst geeignet sind. Für Schäden, die aufgrund von unsachgemäßer Verpackung im Einzelversand entstehen, übernimmt der Hersteller keine Haftung.

VI. Herstellergarantie

Wir übernehmen die Herstellergarantie nur, sofern Installation, Betrieb und Wartung umfassend gemäß der Herstellerangaben in der betreffenden Montage- und Gebrauchsanweisung erfolgt sind.

- Die Garantiezeit beginnt mit dem Datum des Kaufbeleges und ist grundsätzlich auf 24 Monate befristet.
- Garantieleistungen erfolgen nur dann, wenn der Kaufbeleg zum betreffenden Gerät im Original vorgelegt werden kann.
- Bei Änderungen am Gerät, die ohne ausdrückliche Zustimmung des Herstellers vorgenommen wurden, verfällt jeglicher Garantieanspruch.
- Für Defekte, die durch Reparaturen oder Eingriffe von nicht ermächtigten Personen oder durch unsachgemäßen Gebrauch entstanden sind, entfällt ebenfalls der Garantieanspruch.
- Im Rahmen der Geltendmachung von Garantieansprüchen die Seriennummer sowie die Artikelnummer zusammen mit der Gerätebezeichnung und einer aussagekräftigen Fehlerbeschreibung anzugeben.
- Diese Garantie umfasst die Vergütung von defekten Geräteteilen mit Ausnahme der üblichen Verschleißteile. Verschleißteile sind unter anderem Leuchtmittel, Glasteile, Rohrheizkörper und Saunasteine.
- Innerhalb der Garantie dürfen nur Originalersatzteile eingesetzt werden.
- Serviceeinsätze von Fremdfirmen bedürfen der schriftlichen Auftragserteilung unserer Serviceabteilung.
- Der Versand der betreffenden Geräte an unsere Serviceabteilung erfolgt durch und zu Lasten des Auftraggebers.
- Elektromontage und Installationsarbeiten, auch im Service- und Austauschfall, erfolgen zu Lasten des Kunden und werden vom Technikhersteller nicht übernommen.

Beanstandungen an unseren Produkten sind bei dem zuständigen Fachhändler anzuzeigen und werden ausschließlich über diesen abgewickelt.

Ergänzend zu den vorstehenden Servicebedingungen gelten die Allgemeinen Geschäftsbedingungen des Technikherstellers in ihrer jeweils gültigen Fassung, die unter www.eos-sauna.com/agb abgerufen werden können.

Stand: 08/2018

Contents

1. General safety instructions 26
2. Identification 31
   - Manufacturer, Copyright, Identification and Nameplate 31
   - Intended use 32
   - Foreseeable misuse 32
3. Scope of delivery 33
4. Technical Data 34
   - Optional accessories 34
5. Installation 35
   - Requirements for the cabin 35
   - Installation site and safety gaps 36
   - Mounting the IR heater 37
   - Operate the IR heater 38
6. Electrical installation 41
   - General instructions for electrical installation 41
   - Inner wiring 41
   - Connecting the IR heater 42
7. Operation 43
8. Recycling and Service Address 45
9. General terms of service (GTS) 46

1. General safety instructions

Safety levels

Safety instructions and important operating instructions are classified. Please familiarise yourself with the following terms and symbols:

⚠ WARNING

Warning

Indicates a hazardous situation which, if not avoided, could result in death or serious injury.

⚠ CAUTION

Caution

Indicates a hazardous situation which, if not avoided, could result in minor or moderate injury.

NOTICE

Notice

Indicates a hazardous situation which, if not avoided, will result in damage to the unit.

1.1 Mounting and electrical installation

These installation instructions are intended for qualified personnel familiar with the laws and regulations applicable to electrical installations at the installation site. Observe the following general safety instructions during assembly, setup and commissioning.

► Risk to life and limb and risk of fire

Risk to life and limb from electric shock and fire in the event of improper or faulty electrical connection. This risk also applies following completion of the installation work.

- The electrical installation of the unit and other electrical systems or equipment with a fixed mains connection must only be performed by a trained electrician from an authorised electrical company.
- Observe the specifications of the applicable technical standards and regulations for electrical installation, such as EN 60335-2-53 (VDE 0700 Part 53).
- The system must be disconnected entirely from the mains supply before commencing installation and repair work.
- The housing cover must only be removed by a specialist.

► Fire hazard from overheating

Infrared emitters and heating foils without overheat protection can lead to overheating of the cabin and fire. Flammable parts inside sauna must not exceed a temperature of 140°C when the unit is operated as intended or in the event of a malfunction.

- Install only infrared emitters or heating foils that are designed and installed in such a way that they do not pose a fire hazard when the unit is operated as intended. Alternately, infrared emitters or heating foils with overheat protection as per EN 60335-2-53 may be used.
- Install a safety temperature limiter if needed.
- Observe the manufacturer's safety and installation instructions for infrared emitters and heating foils.
- Observe the cabin manufacturer's safety and installation instructions.

► Infrared cabin and infrared heaters

- The installation and connection to the control unit must be effected as per installation diagrams and instructions in the installation manual.
- Prior to commissioning ensure that all lines have been reliably connected.
- Do not install more infrared heaters in an infrared cabin as indicated for the given cabin size. Ask the cabin manufacturer as necessary.
- Use one of the control units specified below for control of the infrared heater. This control unit should be mounted in a suitable location on the cabin's outer side, and the corresponding temperature sensor inside the cabin as per installation instructions for the control unit.
- The infrared heaters should be arranged so that they ensure a possibly even heat coming from all directions for a user.
- Pay attention to the requirements and limitations for the installation of a specific infrared heater model as per its installation manual. The infrared heaters are typically not designed for the ceiling-mounted installation, unless they are expressly intended for such installation.
- In the case of the installation in the back zone of the cabin the appropriate protective feature must be provided to ensure that the safety grill of the infrared heater cannot be accidentally pressed in. Use, for instance a wooden backrest.
- Pay attention, that the infrared heaters will supply the energy (heat) primarily through direct thermal radiation.
- In addition, a thermal heat output is generated on the housing of the heat radiator This can overheat the wood around the infrared heater. Incorrect installation can cause fire. It must be ensured that this hot convecting air is free to escape upwards.
- As necessary the adjacent wood must be appropriately protected, e.g. with a fire protection boards, in order to ensure that the wood can reach excessive temperatures.
- Do not expose the emitter in the infrared heater to mechanical stresses (shocks, pressure). Do not put a damaged heat emitter into operation!

1.2 Operator instruction

The operator of the infrared cabin must be instructed on the general safety instructions during commissioning. The operator must be given a copy of the operating instructions.

► Risk of electric shock

A risk to life and limb from electric shock and fire arises in the event of improper repair work. This risk also applies after work is completed.

- The housing covers may only be removed by a specialist.
- Repairs and installations may only be performed by a trained specialist.
- The system must be completely disconnected from the mains supply before commencing repair work.
- Use only original spare parts from the manufacturer.

► Fire hazard

Objects placed on the infrared heater can easily be ignited and cause fires.

- Do not place objects on the heater.
- Inspect the infrared cabin prior to each switching.

► Risk of burns

Touching hot parts may lead to skin burns.

- The operator must be familiar with the unit's hot parts and be able to identify them.
- The operator must be familiar with the settings for the heating time and understand how to adjust it.

► Health risks

Spending time in an infrared cabin can lead to serious health risks or even death for persons with health impairments.

- Persons with health impairments who spend time in an infrared cabin must consult a doctor before entering such cabin.

► Equipment damage due to overuse

Uninterrupted operation of the infrared cabin(s) can cause damage to property.

- In a commercial infrared cabin, the heating period must be set so that it switches off automatically after a specific period of time.
- If the heating does not switch off automatically after a defined heating period, cabin use must be supervised at all times.
- Inspect the cabin before each use.

► Operation by children or persons with reduced mental capacity

Children and persons with reduced mental capacity can be put themselves at risk.

- Children must be supervised to ensure they do not play with the unit.
- Children under 8 years of age should not operate the sauna or infrared cabin.
- The settings for the heating period must only be changed by children under 8 years of age if they are supervised by an adult.
- The infrared cabin must only be used by persons with reduced mental capacity, or limited physical or sensory abilities under supervision or if they have been previously instructed in its use and understand the risks.
- Children and persons who have not received proper instruction must not clean or service the system.

1.3 Standards and regulations

For an overview of the standards that were observed during design and construction of the sauna heaters, please refer to the individual product's technical data sheet that can be downloaded from www.eos-sauna.com. Local regulations also apply to the installation and operation of heating, sauna, and steam room systems.

2. Identification

2.1 Manufacturer

EOS Saunatechnik GmbH

Schneiderstriesch 1

D-35759 Driedorf

Tel.: +49 2775 82-0

Email: info@eos-sauna.com

2.2 Copyright

Copyright for these installation instructions remains with EOS Saunatechnik GmbH.

Copyright as per DIN ISO 16016:

The copying and distribution of this document, as well as the use and communication of its contents without express authorisation, are not permitted. Compensation will be claimed in the event of infringements. All rights reserved with regard to patent claims or submission of design or utility patent.

2.3 Identification

EOS Vitae Protect+ Compact is an electrically powered infrared heater for infrared cabins and saunas, available in a variety of output capacities.

The EOS Vitae Protect+ Compact infrared heater can be only used in conjunction with an appropriate EOS control unit, as specified in the chapter Technical Date of this manual. The control unit is not included in the scope of delivery.

2.4 Nameplate

The nameplate is attached on the rear side of the heater.

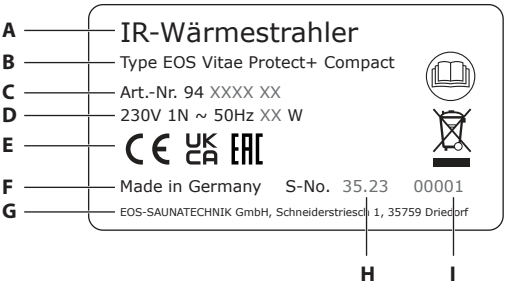

A. General name

B. Model name

C. Item number

D. Electrical connection

E. Approval symbols

F. Country of origin

G. Manufacturer

H. Date of production

I. Serial number

2.5 Intended use

This infrared heater is intended solely for the purpose of heating of infrared or sauna cabins, together with a suitable control unit.

EOS Vitae Protect+ Compact is designed for the flush-mounting or corner installation and is suitable for residential or commercial operation.

The infrared heater is not suitable for outdoor use!

It must be operated only in infrared or sauna cabins and may not be exposed to environmental conditions such as extreme humidity and moisture or the possible formation of condensation or corrosive substances in the ambient air, as well as other weather conditions.

Any use beyond this is considered improper use. Proper use also includes compliance with operating, maintenance and servicing requirements.

The manufacturer is not liable for unauthorised modifications made to the equipment and damages resulting from these modifications. The person modifying the equipment alone shall bear the associated risk.

2.6 Foreseeable misuse

The following are considered instances of foreseeable misuse:

- The unit is operated without knowledge of or compliance with the safety instructions..
- Operating, service and maintenance requirements are not observed.
- The unit is operated by children under 8 years of age.
- The unit is operated by children 8 years of age or older, or persons with reduced mental capacity who have not been thoroughly instructed in its use.
- The power or number of infrared heaters do not match the cabin volume.

3. Scope of delivery

Check the delivery to ensure that all components were delivered and that they are in proper working condition. Contact your distributor if components are missing or damaged. The infrared heater must not be operated if components are missing or damaged.

The following parts are included in the scope of delivery:

A. Infrared heater with or without safety grill

B. Pre-mounted connection cable 3 m 3 x 1,5 mm²

C. Plastic bag with 4 mounting screws 4 x 25 mm.

D. Installation and operation manual

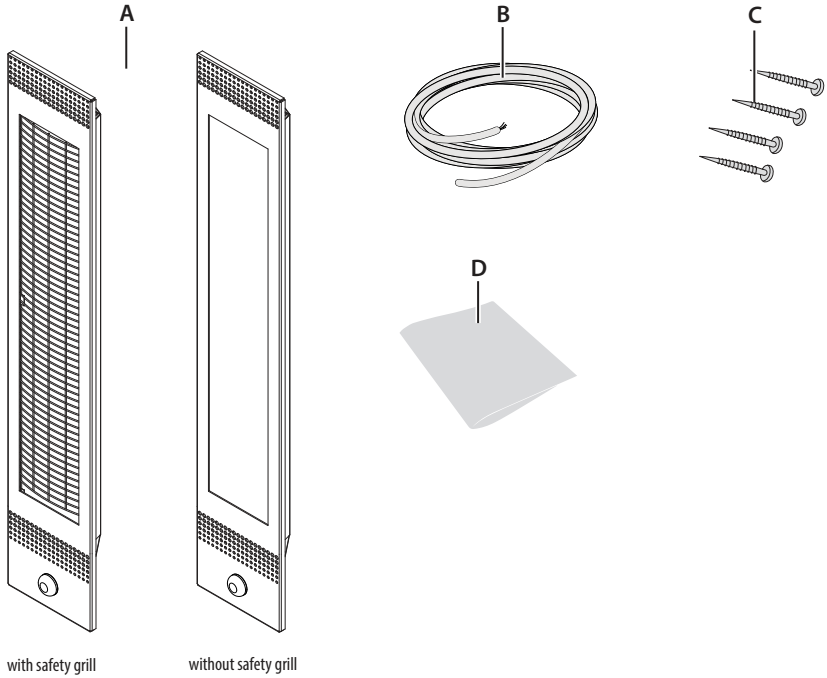

▸ Accessories

Description	Item no.
Corner cap (for installation in corners)	94 6596
IR plug adaptor with six separate plugs	94 7811

4. Technical Data

Power as per DIN	350 W	500 W	750 W
Power supply	230 V 1N ~ 50 Hz		
Weight (without packing)	~3,1 kg		
Dimensions H x W x D	885 x 185 x 65 mm		
IR heat radiation range	ca. 0,8 - 10 µm		
Dimmer	1000 W max. switching capacity, firmly installed in the housing		
Storage temperatures	-20 °C to +50 °C		
Ambient temperature	up to max. 70°C		
Suitable control units	EOS EmoTec IR, InfaStyle, InfraStyle „i“, InfraTec Classic, Econ I1, InfraTec Premium, SBM-LSG-IR, SBM-IR Modul		
Intended use	IR heater for installation in IR warming cabins or saunas. Operation only in conjunction with a suitable control unit.		

5. Installation

This chapter shows how to install the radiator. Before the device is assembled, the wall structure must be checked for suitability. It may be necessary to create additional openings or an air duct for rear ventilation. All protective films and transport protection must be removed.

NOTICE

Damage due to incorrect mounting location

The IR radiator is not suitable for outdoor use!

- The radiator may only be used inside buildings and must not be exposed to environmental conditions such as extreme humidity or wetness with possible formation of condensate or corrosive media in the ambient air and other weathering.
- The radiator is not intended for installation in the cabin ceiling or in a sloping roof.

5.1 Cabin specifications

The cabin must be planned and constructed in accordance with the specifications before the radiator is installed.

► Electric cables

All electrical installations that are laid inside the cabin must have silicone cables and should be suitable for a temperature of min. 170°C.

All cables must be laid in such a way that they are reliably protected, e.g. in a cable duct. EOS recommends that all connection cables be routed through a flexible metal pipe connected to the protective earth.

► Planning advice

The emitters should be arranged so that the user is heated from as many directions as possible for an optimal heat treatment.

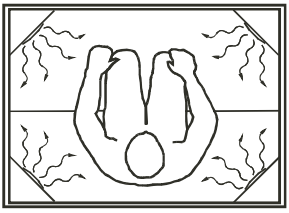

An example given in the Fig. 3 shows the installation in four corners by a single person cabin. Depending on the cabin size and layout the position of radiators may vary.

The distance between the emitter and body surface depends on the power output.

By Vitae 750 W the recommended distance to the user should be approx. 50 cm.

Also by other versions (350 - 500 W) the distance should not be less than 15 cm.

5.2 Installation location and safety distances

Minimum distances from all combustible materials in the radiation range:

► Vertical installation

- Radiator top to the wooden surface min. 7 cm
- Horizontal distance from the wooden surface min. 4 cm
- Radiator lower edge from the wooden surface min. 4 cm
- Front side (safety grille) from the wooden surface min. 4 cm

Important: Not suitable for horizontal installation! Only install vertically into the cabin wall.

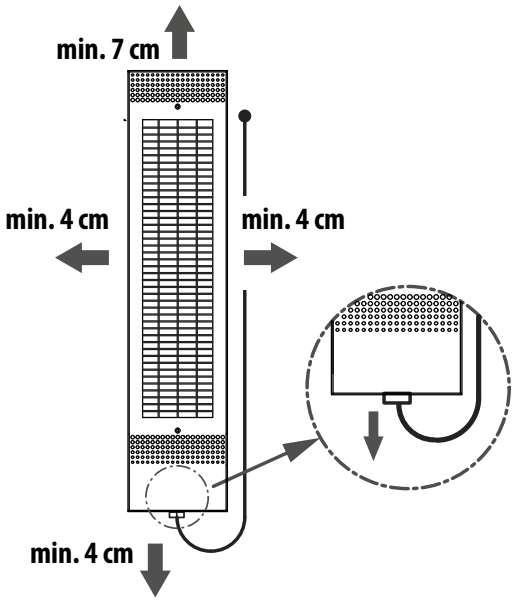

Vitae Protect+ Compact - minimum distances from flammable materials. Cable connection downwards.

5.3 Installing the radiator

The radiator comes assembled and packaged in a box. When the cabin is prepared, the radiator is unpacked and assembled at the installation site.

Note that the emitter is fragile. Unpack the device and do not remove the transport protection until immediately before assembly.

► Unpack the device

1. Remove the radiator from the packaging.
2. Remove the safety grille (loosen 8 screws) and place it next to the radiator.
3. Carefully remove all transport protection and protective films.

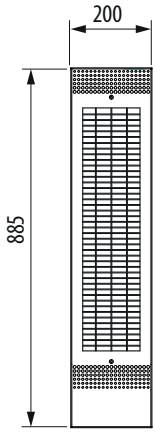

Vitae Protect+ Comact - front and top view

► Installing the device

4. Create a rectangular opening 167 x 865 mm vertically in the wood.
5. Make sure that the cabin wall above the radiator is hollow so that the heat can rise freely.
6. Pull the pre-assembled cable up through the wall.

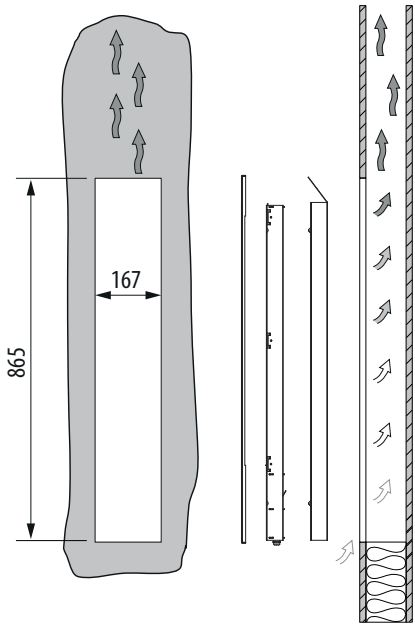

Installation opening and wall structure

7. First insert the back panel into the prepared opening. Insert the IR radiator into the previously inserted back panel so that the fastening holes of the IR radiator match the fastening holes of the back panel. Then attach the back of the radiator to the cabin wall using the enclosed chipboard screws.
Note: The cable connection must be facing downwards.

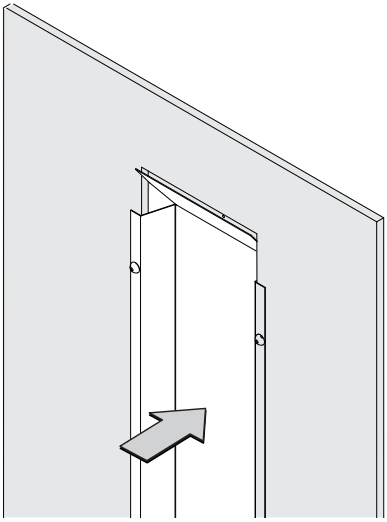

8. Finally, attach the cover to the housing with 2 screws at the top and bottom.

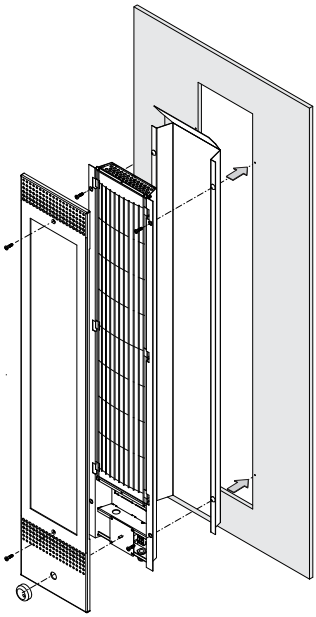

Important: Do not install the IR radiator in the direct range of another radiator, otherwise it may be damaged.

Do not cover the area facing forwards above the radiator with wood. This can cause heat accumulation.

Do not expose the emitter to mechanical loads (shocks, pressure, falls). Danger of breakage!

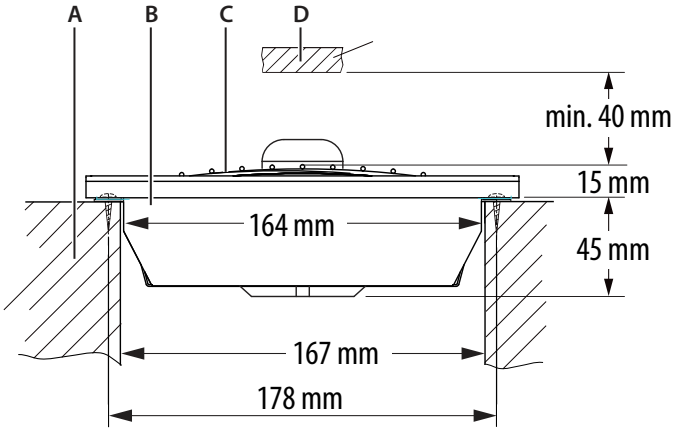

Installation in the cabin wall

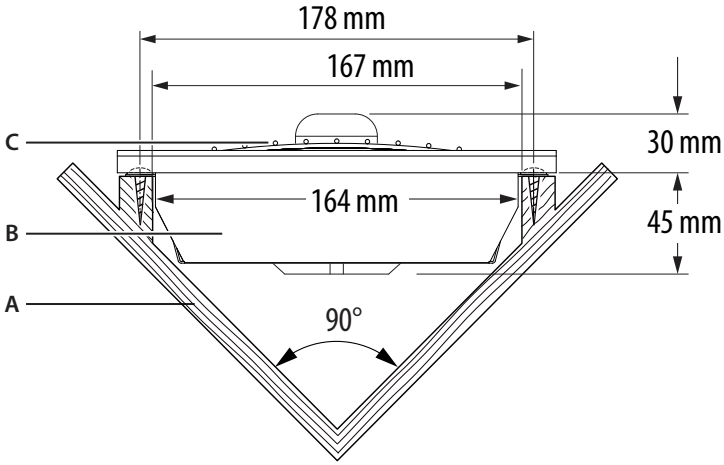

A. Cabin wall
B. IR radiator
C. Flocked safety grille
D. Backrest

Installation in the cabin corner

⚠ WARNING

Risk of fire due to overheating if installed incorrectly

When installed in the ceiling and if there is no or insufficient ventilation behind and above the IR radiator, the wood can overheat. There is a danger to life due to fire.

- Do not install the radiator in the ceiling or a sloping roof.
- Ensure adequate ventilation in the cabin wall. Do not block the hollow space above the radiator so that the warm air can rise freely.

5.4 Using the radiator

The radiator has a built-in dimmer that can be used to quickly adjust the power if required.

The dimmer control knob has two functions:

- **On / Off**
  To switch off, turn the knob to the left (anti-clockwise) as far as it will go until you hear a slight "click". The radiator is switched off.
  To switch on, turn the knob to the right (clockwise).
- **Adjusting the power**
  Turn the knob to the right (clockwise) to increase the power or to the left (anti-clockwise) to reduce it.

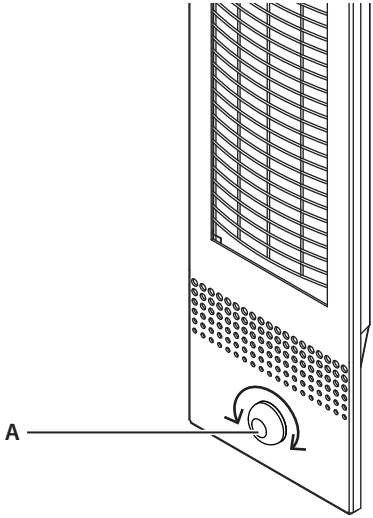

A. Control knob

6. Electrical connection

6.1 General instructions for electrical installation

Ensure that the electrical installation complies with the technical standards and regulations applicable in your country.

The IR radiator and the control unit must be connected in accordance with the wiring diagrams. Observe the installation and operating instructions for the control unit.

See also Chapter 4: Technical data

6.2 Internal wiring

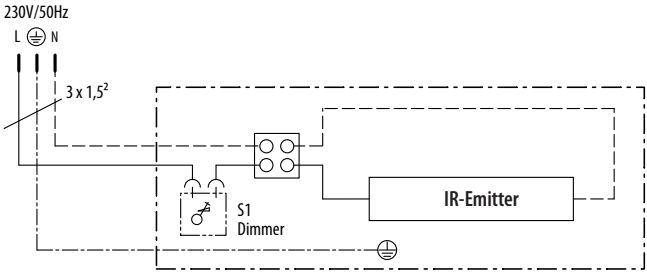

NOTICE

Material damage due to short circuiting

An excessive load can overload and damage the control unit.

- When connecting, observe the maximum permissible load of the outputs in the control unit! Observe the installation and operating instructions for the control unit!

6.3 Connecting IR radiators

The connection cable is pre-assembled on the IR radiator. Connect the connection cable to the control unit according to the connection diagrams.

► Connection of up to 5 radiators with optional IR plug-in module

With the optional IR plug-in module, product code 94 7811, up to 5 radiators can be connected in a common connection line to the control unit. The delivery contents of the IR plug-in module also include the plug-in parts that are fitted to the individual cables of the respective radiator.

1. Fit the supplied plug halves onto the wire ends of the supply cables.
2. Plug individual radiators into the plug-in module (input).
3. Connect the connecting cable to the control unit (output).
4. The plug-in module can be fastened with two screws if required.

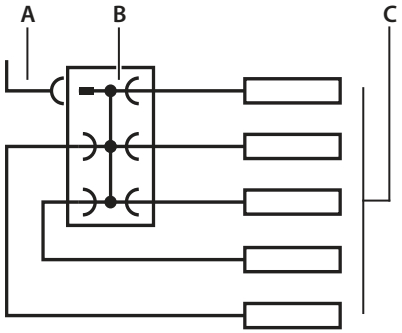

A. Connection cable to the control unit

B. IR plug-in module product code 94 7811

C. IR radiator (max. 3500 W)

► Connection of up to 9 radiators with two optional IR plug-in modules

1. With two plug-in modules connected together in a cascade, as shown on the right, up to 9 radiators can be connected in a common connection line.
2. To create the connecting cable (D) between two plug-in modules, use one plug (male) and one plug (female) from the delivery contents of the plug-in modules.
3. Use the 3 x 1.5 mm^2 cable for this (optionally available).
4. Connect the two plug-in modules as shown on the right.

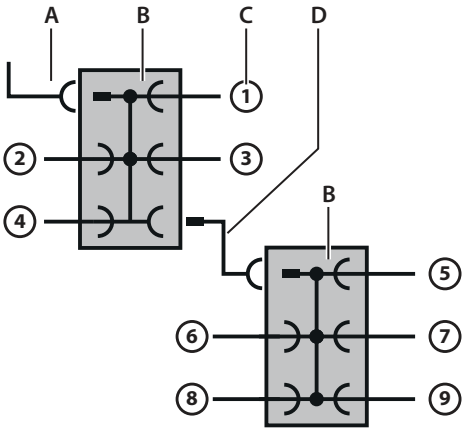

A. Connection cable to the control unit

B. IR plug-in module product code 94 7811

C. 1 to 9, IR radiators (total max. 3500 W)

D. Connection between two plug-in modules

7. Operation

The IR radiators are switched on and controlled via a separate control unit.

Depending on the type of control used, they are controlled either by the measured air temperature or by the heat intensity (depending on the control unit).

► Body distance

The recommended distance from the radiator to a person's body depends on the power of the radiator.

For the Vitae 750 W, the recommended distance between radiator and person is at least ~50 cm. The distance between the other radiators (350 - 500 W) should also not be less than approx. 15 cm.

Note that the Vitae radiators have a very high heat intensity. Too small a distance leads to rapid excessive localised heat.

Sufficient spacing increases effective heat coverage. Each person feels the heat differently, so the optimal distance can therefore be correspondingly different.

If the control unit used does not have a function for adjusting the heat intensity, this intensity can be controlled directly in the cabin using the optionally available IR dimmer (product code 94 4954).

⚠ WARNING

Eye damage caused by short-wave IR radiation

Looking directly into the radiator for too long can lead to eye damage.

- Do not look directly at the radiator for a long time (>3-5 sec.).
- Wear suitable safety glasses if required.

⚠ WARNING

Fire hazard due to IR radiator being covered

Objects placed or hung on or directly in front of the IR radiator may ignite. There is a risk of fire.

- Do not place or hang objects on or in front of the IR radiator.
- In particular, the IR radiator must not be used to dry hand towels or bath towels.
- Inspect the cabin each time before switching on.

⚠ WARNING

Fire hazard due to damaged emitter

Using a damaged, e.g. cracked emitter can lead to a fire.

- Do not switch on a damaged radiator. Have the emitter replaced.

⚠ WARNING

Damage to health from excessive heat intensity

Vitae IR radiators installed in the foot area with too high power, too little distance or too high heat intensity can lead to damage to health in people with, for example, pre-existing conditions.

- People with pre-existing conditions (especially vascular disorders) must consult a doctor in advance.
- Keep a sufficient distance from the IR radiator.
- First, set a temperature / heat level that is as low as possible.

NOTICE

Device damage due to improper use

The radiator emitter is made of quartz glass and can be easily damaged by mechanical stress. There is a risk of breakage.

- Avoid any mechanical stress such as shocks, vibrations or similar.
- When in use, make sure that the safety grille is not pushed in.

Recycling

Devices or lighting elements that will not be used any longer have to be handed in at a recycling station according to regulation 2012/19/EU.

Do not dispose it with the normal household waste.

Packaging

The packaging of the unit can be completely separated for disposal and recycled. The following materials are used in the packaging:

- Paper/cardboard
- Plastic foil / plastic

Electronic waste

Electronic waste must be disposed of at the designated local collection point for electronic waste.

Additional disposal note for commercial users:

Further disposal instructions can be found under the link www.eos.sauna.de/recycling

Service Address

EOS Saunatechnik GmbH
Schneiderstriesch 1

35759 Driedorf
Germany

Tel: +49 (0)2775 82-514
Fax: +49 (0)2775 82-431

service@eos-sauna.de
www.eos-sauna.com

Please retain this address together with the installation guide for further references.

To help us answer your questions quickly and competently please provide the information printed on the type shield including the model, item no. and serial no., in all inquiries.

Date of sale:

_____

Stamp and signature of the authorized dealer:

General Terms and Conditions of Service

I. Scope

Unless otherwise agreed in writing in a specific case, these terms and conditions of service shall apply to service operations, including examining and repairing complaints. All our existing or future legal relationships shall be governed solely by the following terms and conditions of service. Our recognition of any conflicting terms and conditions of the Ordering Party shall be conditional upon our having given our express written consent to their applicability. We hereby expressly object to any terms and conditions of the Ordering Party contained in its General Terms and Conditions of Business or order confirmation. If order confirmations or deliveries are accepted without reservation, this shall not be deemed to constitute recognition of such terms and conditions. Any ancillary agreements or amendments must be confirmed in writing.

II. Costs

The Ordering Party shall bear the following costs in connection with the service operation:

- De-installation/installation and electrical works (connection / disconnection).
- Transportation, postage and packaging.
- Function testing and troubleshooting including inspection and repair costs.

There shall be no third-party billing.

III. Obligations / Ordering Party's cooperation

The Ordering Party shall provide free-of-charge assistance to the manufacturer in carrying out the service operation.

By an accepted warranty claim the manufacturer shall provide the required replacement parts to the Ordering Party free of charge.

IV. Service visit by the manufacturer

In the event that it is essential that a manufacturer employee carry out the service operation on site, this must be agreed in advance. Where the main reason for the service call is not the fault of the manufacturer, any costs incurred shall be recharged to the Ordering Party after the service visit and shall be paid as per agreed payment terms.

V. Liability

The manufacturer shall assume liability in accordance with the currently applicable statutory regulations. The packaging for all of our products is designed for the shipping of individually packed goods (pallet). We expressly point out that our packaging is not suitable for individual shipments via parcel post. The manufacturer shall accept no liability for damage incurred as a result of improper packaging in an individual shipment.

VI. Manufacturer's Guarantee

The manufacturer's guarantee shall apply only in the event that installation, operation and maintenance have been carried out in accordance with the manufacturer's specifications contained in the installation instructions and instructions for use.

- The guarantee period shall commence from the date on which proof of purchase is provided and shall be limited, in principle, to 24 months.
- Guarantee services shall be performed only if the original proof of purchase relating to the equipment can be presented.
- Any and all guarantee claims shall become void if modifications are made to the equipment without the manufacturer's express consent.
- Any guarantee claim shall likewise become void in the case of defects that arise due to repairs or interventions made by unauthorized persons or due to improper use.
- In the case of guarantee claims, the serial and article numbers must be indicated together with the product name and a meaningful description of the fault.
- This guarantee shall cover defective equipment parts, with the exception of usual wear parts. Wear parts are, among others, lamps, glass parts, heating elements and sauna stones.
- Only original replacement parts may be used within the warranty.
- Service visits by outside companies shall require a written order to be issued by our service department.
- The equipment in question shall be sent to our service department by the Ordering Party and at its expense.
- Electrical installation and connection works in the event of service or replacement shall be carried out at the Customer's expense and shall not be borne by the manufacturer.

Complaints in respect of our products shall be reported to the responsible authorized dealer and shall be exclusively handled via the latter.

The manufacturers General Terms and Conditions of Business, which can be found at www.eos-sauna.com/agb, shall apply in addition to the foregoing terms and conditions of service.

As of 08/2018